MICRO PHASE

www.adj.com

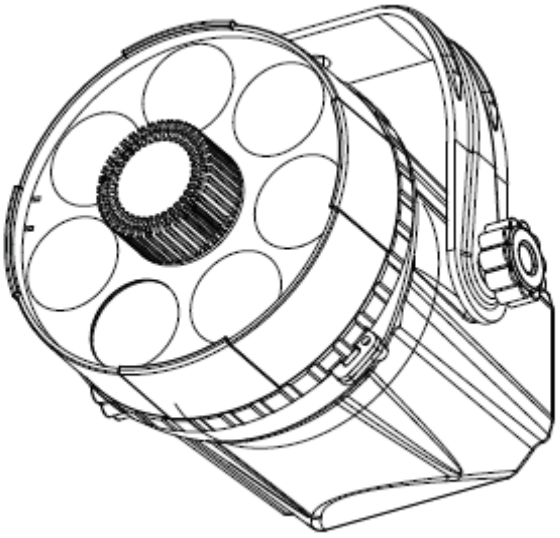

Instrucciones de usuario

A.D.J. Supply Europe B.V.
Junostraat 2
6468 EW Kerkrade
Países Bajos
www.americandj.eu

Contenidos

INTRODUCCIÓN 3
INSTRUCCIONES GENERALES 3
CARACTERÍSTICAS 3
INSTRUCCIONES DE FUNCIONAMIENTO 3
RESOLUCIÓN DE PROBLEMAS 3
ESPECIFICACIONES 4
RoHS – Una magnífica contribución para la conservación del medio ambiente 5
RAEE – Residuos de Aparatos Eléctricos y Electrónicos 6
NOTAS 7

INTRODUCCIÓN

Desembalaje: Todos los Micro Phase se han probado meticulosamente y se han expedido en perfectas condiciones de funcionamiento. Examine con cuidado la caja en que se entrega para detectar daños que puedan haber ocurrido durante el transporte. Si la caja parece dañada, inspeccione con cuidado sus unidades en busca de daños y asegúrese de que todos los accesorios necesarios para hacer funcionar el sistema han llegado intactos. En caso de que haya encontrado daños o piezas que faltan, póngase en contacto con nuestro número de asistencia para recibir las instrucciones pertinentes. Por favor, no devuelva este sistema a su distribuidor sin haberse puesto primero en contacto con el servicio de asistencia al cliente.

Introducción: Gracias por haber adquirido el Micro Phase de ADJ Products, LLC. El aparato viene con un LED brillante de 3 Vatios para crear efecto moonflower espectacular. Este efecto llena una sala con docenas de haces multicolor de gran nitidez. El Micro Phase es un magnífico efecto que se puede utilizar en fiestas, karaokes, bares y clubs pequeños y para uso doméstico.

Asistencia al cliente: Si encuentra cualquier problema, sírvase contactar con su tienda American Audio de confianza. También le ofrecemos la posibilidad de contactarnos directamente: Puede hacerlo a través de nuestro sitio web www.americandj.eu o por correo electrónico: support@americandj.eu

¡Precaución! Para evitar o reducir el riesgo de descarga eléctrica o incendio, no exponga esta unidad a la lluvia o a la humedad.

¡Cuidado! No hay piezas reparables por el usuario dentro de esta unidad. No intente ninguna reparación por sí mismo; si lo hace así, invalidará la garantía del fabricante. En el caso improbable de que su unidad precise reparación, contacte con ADJ Products, LLC.

Por favor, recicle la caja de embalaje siempre que le sea posible.

INSTRUCCIONES GENERALES

Para optimizar el rendimiento de este producto, lea por favor con cuidado estas instrucciones de funcionamiento y familiarícese con las operaciones básicas de esta unidad. Estas instrucciones contienen información de seguridad importante que concierne al uso y mantenimiento de esta unidad. Guarde este manual con la unidad, para futuras consultas.

CARACTERÍSTICAS

- Incluye soportes integrados para colgar
- Dos modos de funcionamiento diferentes
- Ligero
- Diseño futurista de la carcasa
- Brillante LED de 3W

INSTRUCCIONES DE FUNCIONAMIENTO

Funcionamiento General:

Este dispositivo está diseñado para funcionar como unidad independiente; no necesita un controlador No hay interruptor de alimentación; después de enchufar el aparato, el espejo de la unidad girará o se quedará estático. Este dispositivo incorpora una carcasa de diseño ligero y un soporte para colgar. Este dispositivo está diseñado para DJs itinerantes, grupos, pistas de patinaje y cualquier escenario que precise de un dispositivo compacto, ligero y fácil de usar. Utilice una máquina de humo u otro tipo de efecto especial de humo para realzar la intensidad de los haces.

Modos de funcionamiento:

Esta unidad viene con un mando multi-funcional situado en la parte posterior de la unidad. El mando controla dos (2) modos de funcionamiento distintos: Estático y Rotación continua.

RESOLUCIÓN DE PROBLEMAS

Resolución de problemas: A continuación se listan algunos problemas comunes que puede encontrar, con sus soluciones:

No hay rotación;

1. Compruebe que el mando está girado en la posición correcta.

ESPECIFICACIONES

Modelo:	***Micro Phase***
TENSIÓN:	100V ~ 240V/50~60Hz CC 6V 1,6A
CONSUMO DE ENERGÍA:	9,6W
LED:	1 LED 3-en-1 de 3W
DIMENSIONES:	8,5” (L) x 6,5” (A) x 5,5” (AL) 213 x 165 x 134mm
PESO:	2 lb/0,7 Kg
ÁNGULO DEL HAZ:	65 grados
COLOR:	Multicolor
POSICIÓN DE FUNCIONAMIENTO:	Cualquier posición segura

Detección automática de la tensión: *Este dispositivo contiene un conmutador de tensión automático, que detectará automáticamente la tensión cuando se conecte a la fuente de alimentación.*

Tenga en cuenta: *Que las especificaciones y mejoras en el diseño de esta unidad, así como este manual, están sujetos a cambio sin previo aviso por escrito.*

RoHS – Una magnífica contribución para la conservación del medio ambiente

Estimado cliente,

La Unión Europea ha adoptado una directiva sobre la restricción / prohibición del uso de sustancias peligrosas. Esta directiva, conocida como RoHS, es un tema de debate frecuente en la industria electrónica.

Restringe, entre otras cosas, seis materiales: Plomo (Pb), Mercurio (Hg), cromo hexavalente (CR VI), cadmio (Cd), bifenilo polibromado como retardante de llama (PBB), difenilo polibromado, también como retardante de llama (PBDE). La directiva se aplica a casi todos los dispositivos eléctricos y electrónicos cuyo modo de funcionamiento implique campos eléctricos o electromagnéticos - para abreviar: toda clase de aparatos electrónicos que nos rodean en casa y en el trabajo.

Como fabricantes de los productos de las marcas AMERICAN AUDIO, AMERICAN DJ, ELATION Professional y ACCLAIM Lighting, estamos obligados a acatar la directiva RoHS. Así pues, tan tempranamente como dos años antes de que la directiva estuviera en vigor, comenzamos nuestra búsqueda de materiales y procesos de producción alternativos, respetuosos con el medio ambiente.

Mucho antes de que la directiva RoHS tuviera efecto, todos nuestros productos ya se fabricaban cumpliendo las normas de la Unión Europea. Con auditorías regulares y pruebas de materiales, podemos seguir asegurando que los componentes que usamos cumplen con la RoHS y que el proceso de fabricación, hasta donde el avance de la tecnología nos permite, es respetuoso con el medio ambiente.

La directiva RoHS es un paso importante para la protección de nuestro entorno. Nosotros, como fabricantes, nos sentimos obligados a hacer nuestra contribución al respecto.

RAEE – Residuos de Aparatos Eléctricos y Electrónicos

Cada año, miles de toneladas de componentes electrónicos, que son perjudiciales para el medio ambiente, terminan en los vertederos de basura de todo el mundo. Para asegurar la mejor eliminación o recuperación posible de componentes electrónicos, la Unión Europea ha adoptado la directiva RAEE.

El sistema RAEE (Residuos de Aparatos Eléctricos y Electrónicos) se puede comparar con el sistema de "Punto limpio" que se ha venido usando durante varios años. Los fabricantes tienen que hacer su contribución para el tratamiento de residuos en el momento que lanzan el producto. Los recursos monetarios que se obtienen así se aplicarán al desarrollo de un sistema común de gestión de los residuos. De ese modo podemos asegurar un programa de limpieza y reciclaje respetuoso con la profesión y con el medio ambiente.

Como fabricantes, formamos parte del sistema alemán de EAR, y a él aportamos nuestra contribución.

(Registro en Alemania: DE41027552)

Esto significa que todos los productos de AMERICAN DJ y AMERICAN AUDIO se pueden dejar en los puntos de recogida sin coste, y que se usarán en el programa de reciclaje. De los productos de ELATION Professional, que son usados solo por profesionales, dispondremos nosotros. Por favor, mándenos los productos Elation directamente a nosotros al final de su vida útil para que podamos eliminarlos profesionalmente.

Como la RoHS de más arriba, la directiva RAEE supone una importante contribución para la protección del medio ambiente y nos alegra ayudar a limpiar nuestro entorno con este sistema de eliminación.

Estaremos encantados de responder cualquiera de sus preguntas y recibiremos sus sugerencias en: info@americandj.eu

NOTAS

A.D.J. Supply Europe B.V.
Junostraat 2
6468 EW Kerkrade
Países Bajos
www.americandj.eu