STAIRVILLE

MH-x200 Pro Spot

lyre

thomann
MUSIC IS OUR PASSION

notice d'utilisation

Musikhaus Thomann
Thomann GmbH
Hans-Thomann-Straße 1
96138 Burgebrach
Allemagne
Téléphone : +49 (0) 9546 9223-0
Courriel : info@thomann.de
Internet : www.thomann.de

21.09.2015, ID : 288712 (V2)

Table des matières

1 Remarques générales ... 5
1.1 Informations complémentaires ... 6
1.2 Conventions typographiques ... 7
1.3 Symboles et mots-indicateurs ... 8
2 Consignes de sécurité ... 11
3 Performances ... 18
4 Installation ... 20
5 Mise en service ... 26
6 Connexions et éléments de commande ... 29
7 Commande ... 32
7.1 Mise en marche de l'appareil ... 32
7.2 Menu principal ... 33
7.3 Menu de configuration ... 40
7.4 Gobos ... 44
7.5 Vue d'ensemble du menu ... 46

7.6 Fonctions en mode DMX 11 canaux 50
7.7 Fonctions en mode DMX 16 canaux 57

8 Données techniques 67

9 Câbles et connecteurs 68

10 Dépannage 69

11 Nettoyage 71

12 Protection de l'environnement 72

1 Remarques générales

La présente notice d'utilisation contient des remarques importantes à propos de l'utilisation en toute sécurité de cet appareil. Lisez et respectez les consignes de sécurité et les instructions fournies. Conservez cette notice en vue d'une utilisation ultérieure. Veillez à ce que tous les utilisateurs de l'appareil puissent la consulter. En cas de vente de l'appareil, vous devez impérativement remettre la présente notice à l'acheteur.

Nos produits sont constamment perfectionnés. Toutes les informations sont donc fournies sous réserve de modifications.

1.1 Informations complémentaires

Sur notre site (*www.thomann.de)* vous trouverez beaucoup plus d'informations et de détails sur les points suivants :

Téléchargement	Cette notice d'utilisation est également disponible sous forme de fichier PDF à télécharger.
Recherche par mot-clé	Utilisez dans la version électronique la fonction de recherche pour trouver rapidement les sujets qui vous intéressent.
Guides en ligne	Nos guides en ligne fournissent des informations détaillées sur les bases et termes techniques.
Conseils personnalisés	Pour obtenir des conseils, veuillez contacter notre hotline technique.
Service	Si vous avez des problèmes avec l'appareil, notre service clients sera heureux de vous aider.

1.2 Conventions typographiques

Cette notice d'utilisation utilise les conventions typographiques suivantes :

Inscriptions

Les inscriptions pour les connecteurs et les éléments de commande sont entre crochets et en italique.

Exemples : bouton *[VOLUME]*, touche *[Mono]*.

Affichages

Des textes et des valeurs affichés sur l'appareil sont indiqués par des guillemets et en italique.

Exemples : *« ON » / « OFF »*

Références croisées

Les références à d'autres endroits dans cette notice d'utilisation sont identifiées par une flèche et le numéro de page spécifié. Dans la version électronique de cette notice d'utilisation, vous pouvez cliquer sur la référence croisée pour accéder directement à l'emplacement spécifié.

Exemple : Voir *« Références croisées » à la page 7*.

1.3 Symboles et mots-indicateurs

Cette section donne un aperçu de la signification des symboles et mots-indicateurs utilisés dans cette notice d'utilisation.

Terme générique	Signification
DANGER !	Cette association du symbole et du terme générique renvoie à une situation dangereuse directe se traduisant par de graves lésions voire la mort si celle-ci ne peut être évitée.
AVERTISSEMENT !	Cette association du symbole et du terme générique renvoie à une situation dangereuse potentielle pouvant se traduire par de graves lésions voire la mort si celle-ci ne peut être évitée.
ATTENTION !	Cette association du symbole et du terme générique renvoie à une situation dangereuse potentielle pouvant se traduire par des lésions légères ou moindres si celle-ci ne peut être évitée.
REMARQUE !	Cette association du symbole et du terme générique renvoie à une situation dangereuse potentielle pouvant se traduire par des dommages matériels et sur l'environnement si celle-ci ne peut être évitée.

Symbole d'avertissement	Type de danger
	Avertissement en cas de tension électrique dangereuse.
	Avertissement en cas de surface brûlante.
	Avertissement en cas de charge suspendue.
	Avertissement en cas d'emplacement dangereux.

2 Consignes de sécurité

Utilisation conforme

Cet appareil sert de projecteur multifonction aux mouvements libres. L'appareil est conçu pour une utilisation professionnelle et n'est pas adapté pour une utilisation dans les ménages. Utilisez l'appareil uniquement selon l'utilisation prévue, telle que décrite dans cette notice d'utilisation. Toute autre utilisation, de même qu'une utilisation sous d'autres conditions de fonctionnement, sera considérée comme non conforme et peut occasionner des dommages corporels et matériels. Aucune responsabilité ne sera assumée en cas de dommages résultant d'une utilisation non conforme.

L'appareil doit uniquement être utilisé par des personnes en pleine possession de leurs capacités physiques, sensorielles et mentales et disposant des connaissances et de l'expérience requises. Toutes les autres personnes sont uniquement autorisées à utiliser l'appareil sous la surveillance ou la direction d'une personne chargée de leur sécurité.

Sécurité

DANGER !

Dangers pour les enfants

Assurez-vous d'une élimination correcte des enveloppes en matière plastique et des emballages. Ils ne doivent pas se trouver à proximité de bébés ou de jeunes enfants. Danger d'étouffement !

Veillez à ce que les enfants ne détachent pas de petites pièces de l'appareil (par exemple des boutons de commande ou similaires). Les enfants pourraient avaler les pièces et s'étouffer.

Ne laissez jamais des enfants seuls utiliser des appareils électriques.

DANGER !

Décharge électrique due aux tensions élevées circulant à l'intérieur de l'appareil

Des pièces sous haute tension sont installées à l'intérieur de l'appareil.

Ne démontez jamais les caches de protection. Les pièces à l'intérieur de l'appareil ne nécessitent aucun entretien de la part de l'utilisateur.

N'utilisez pas l'appareil lorsque des caches, dispositifs de protection ou composants optiques manquent ou sont endommagés.

DANGER !

Décharge électrique due à un court-circuit

Utilisez toujours un câble d'alimentation électrique à trois fils et isolé correctement avec une fiche à contacts de protection. Ne modifiez ni le câble d'alimentation ni la fiche électrique. En cas de non-respect, il y a risque de décharge électrique et danger d'incendie et de mort. En cas de doute, veuillez contacter votre électricien agréé.

AVERTISSEMENT !

Blessures des yeux dues à une intensité lumineuse élevée

Ne regardez jamais directement dans la source lumineuse.

AVERTISSEMENT !

Danger de crise d'épilepsie

Les flashs (effets stroboscopiques) peuvent provoquer des crises d'épilepsie chez les personnes sensibles. Les personnes sensibles devraient éviter de regarder les flashs.

AVERTISSEMENT !

Danger de brûlures

La surface de l'appareil peut devenir très chaude durant l'utilisation.

Pendant l'utilisation, ne touchez jamais l'appareil à mains nues et attendez au moins 15 minutes après l'avoir éteint.

ATTENTION !

Risque de blessures lié aux mouvements de l'appareil

La tête de l'appareil peut exécuter des mouvements rapides (rotations, inclinaisons) et produire une lumière de forte luminosité. Ceci vaut également immédiatement après sa mise en marche, en service automatique ou télécommandé et lors de l'arrêt d'un contrôleur DMX raccordé. Les personnes qui se trouvent à proximité immédiate de l'appareil, risquent d'être blessées ou effrayées.

Assurez-vous avant la mise en marche et pendant le fonctionnement qu'aucune personne ne séjourne à proximité immédiate de l'appareil. L'appareil doit être mis en arrêt lorsque des travaux sont exécutés dans la zone de mouvements de l'appareil ou à proximité immédiate de ce dernier.

REMARQUE !

Risque de surchauffe

La distance entre la source de lumière et la surface éclairée doit être supérieure à 2,0 m.

Assurez une ventilation suffisante.

La température ambiante doit toujours être inférieure à 40 °C.

REMARQUE !

Risque d'incendie

Ne recouvrez jamais l'appareil ou ses fentes d'aération. Ne montez pas l'appareil à proximité directe d'une source de chaleur. Tenez l'appareil éloigné des flammes nues.

REMARQUE !

Conditions d'utilisation

L'appareil est conçu pour une utilisation en intérieur. Pour ne pas l'endommager, n'exposez jamais l'appareil à des liquides ou à l'humidité. Évitez toute exposition directe au soleil, un encrassement important ainsi que les fortes vibrations.

REMARQUE !

Alimentation électrique

Avant de raccorder l'appareil, contrôlez si la tension indiquée sur l'appareil correspond à la tension de votre réseau d'alimentation local et si la prise de courant est équipée d'un disjoncteur différentiel. En cas de non-observation, l'appareil pourrait être endommagé et l'utilisateur risquerait d'être blessé.

Lorsqu'un orage s'annonce ou que l'appareil ne doit pas être utilisé pendant une période prolongée, débranchez-le du secteur afin de réduire le risque de décharge électrique ou d'incendie.

3 Performances

La lyre convient particulièrement aux tâches d'éclairage professionnelles, lors d'événements par exemple, sur les scènes de musique rock, au théâtre et dans le domaine musical ou dans les discothèques.

Caractéristiques particulières de l'appareil :

- Deux axes mobiles avec une résolution de 8 ou 16 bits
  - Inclinaison (tilt, 270 °)
  - Rotation (pan, 540 °)
- Correction de position automatique
- Activation via DMX (11 ou 16 canaux) ainsi que par le biais des touches et de l'écran de l'appareil
- Programmes de show automatiques préprogrammés
- Commande par la musique
- Mode maître/esclave
- Roue de couleurs avec blanc, 7 couleurs pleines, 7 couleurs en mode split et effet arc-en-ciel
- Roue de gobos avec 8 gobos statiques, fonction « gobo shake » et effet arc-en-ciel
- Roue de gobos avec 7 gobos rotatifs et effet arc-en-ciel

- Roue à effet avec prisme triple
- Gradateur électronique
- Obturation électronique
- Mise au point manuelle
- Fréquence d'obturateur 0…20 Hz
- Deux adaptateurs oméga fournis

4 Installation

Sortez l’appareil de son emballage et vérifiez soigneusement l’absence de tout dommage avant de l’utiliser. Veuillez conserver l’emballage. Utilisez l’emballage d’origine ou vos propres emballages particulièrement appropriés au transport ou à l’entreposage afin de protéger l’appareil des secousses, de la poussière et de l’humidité pendant le transport et l’entreposage.

Soulevez l'appareil uniquement par sa base. Il peut être endommagé en le soulevant par la tête du projecteur.

Vous pouvez installer l'appareil en position verticale ou dans une position suspendue. Pendant son utilisation, l'appareil doit toujours être fixé sur une surface solide ou un support certifié.

Travaillez toujours à partir d'une plate-forme stable lors de l'installation, du déplacement ou de l'entretien de l'appareil. Pendant les travaux, la zone en dessous de l'appareil doit être bouclée.

AVERTISSEMENT !

Risque de blessures par la chute de l'appareil

Assurez-vous que le montage soit conforme aux normes et consignes en vigueur dans votre pays. Sécurisez toujours l'appareil à l'aide d'une seconde fixation, par exemple un câble de retenue ou une chaîne de sécurité.

La capacité de charge de traverses ou d'autres dispositifs de fixation doit être suffisante pour le nombre d'appareils prévus. Veuillez noter que les mouvements de la tête exercent des charges supplémentaires sur les parties porteuses.

ATTENTION !

Risque de blessures lié aux mouvements de l'appareil

La tête de l'appareil peut exécuter des mouvements rapides (rotations, inclinaisons) et produire une lumière de forte luminosité. Ceci vaut également immédiatement après sa mise en marche, en service automatique ou télécommandé et lors de l'arrêt d'un contrôleur DMX raccordé. Les personnes qui se trouvent à proximité immédiate de l'appareil, risquent d'être blessées ou effrayées.

Assurez-vous avant la mise en marche et pendant le fonctionnement qu'aucune personne ne séjourne à proximité immédiate de l'appareil. L'appareil doit être mis en arrêt lorsque des travaux sont exécutés dans la zone de mouvements de l'appareil ou à proximité immédiate de ce dernier.

REMARQUE !

Risque de surchauffe

Assurez une ventilation suffisante.

La température ambiante doit toujours être inférieure à 40 °C.

REMARQUE !

Risque de dommages lié aux mouvements de l’appareil

Assurez-vous qu’autour de l’appareil, il y ait suffisamment de place pour les mouvements de la tête de la lyre (rotation, inclinaison).

REMARQUE !

Risque de perturbations durant la transmission des données

Afin de garantir un fonctionnement irréprochable, n’utilisez pas des câbles de microphone courants, mais des câbles DMX spéciaux.

Ne raccordez jamais l'entrée ou la sortie DMX à des périphériques audio tels que tables de mixage ou amplificateurs.

Possibilités de fixation

Les orifices de fixation rapide sur le dessous du boîtier servent à la fixation sûre des adaptateurs oméga fournis. Les adaptateurs de montage aérien (demi-coupleurs, colliers d'ancrage, crochets en C, etc.) sont fixés sur ces adaptateurs oméga. Le câble de retenue doit être glissé par les orifices sur le dessous de l'appareil.

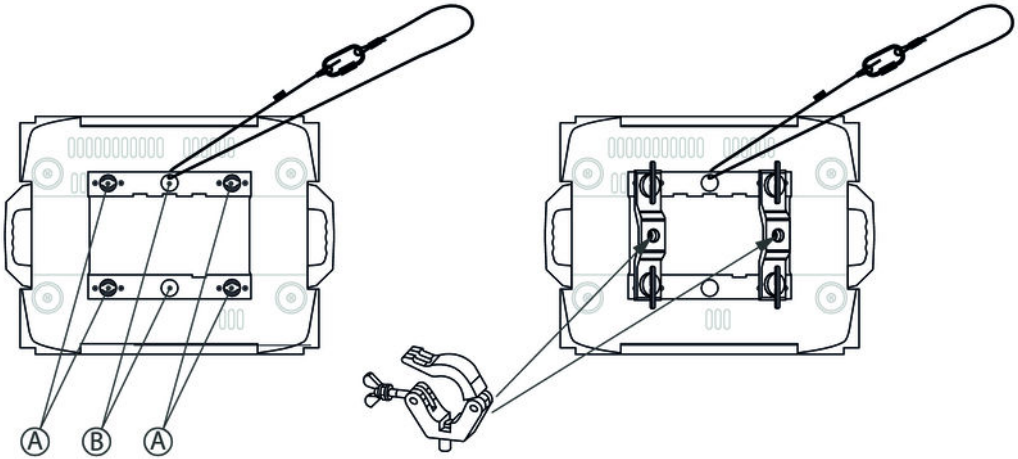

A	Orifices de fixation rapide pour l'adaptateur oméga
B	Orifices pour l'œillet de sécurité

5 Mise en service

Etablissez les connexions tant que l'appareil n'est pas branché. Pour toutes les connexions, utilisez des câbles de qualité qui doivent être les plus courts possibles.

Connexions en mode DMX

Raccordez l'entree DMX de l'appareil à la sortie DMX d'un contrôleur DMX ou d'un autre appareil DMX. Raccordez la sortie du premier appareil DMX à l'entrée du second appareil et ainsi de suite. Vérifiez que la sortie du dernier appareil DMX de la chaîne est terminée avec une résistance (110 Ω, ¼ W).

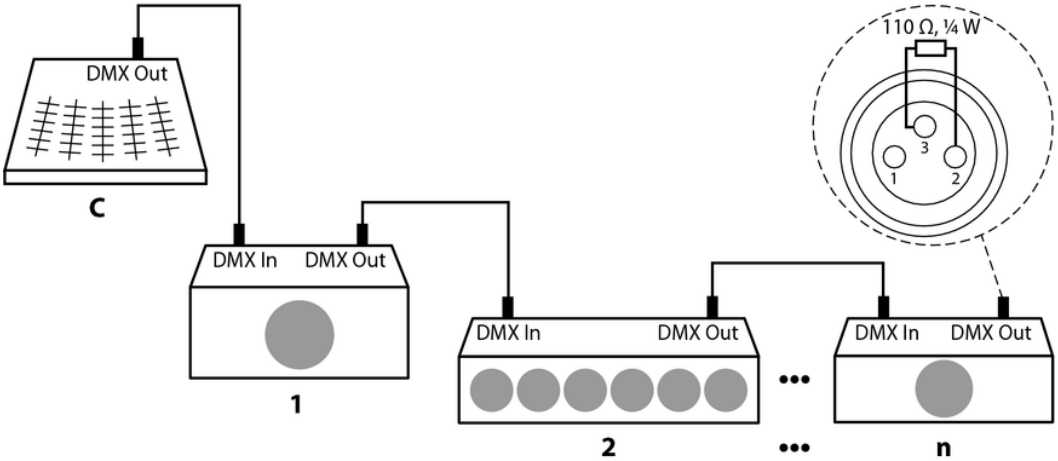

Indicateur DMX

Lorsque l’appareil et le contrôleur DMX sont en service, l'indicateur DMX sur l'écran (LED rouge) indique qu’un signal DMX est reçu à l’entrée.

Connexions en mode de fonctionnement « Master/Slave »

Si vous configurez un groupe d’appareils en mode maître/esclave, le premier appareil commande les autres et permet un spectacle automatique piloté et synchronisé par la musique. Cette fonction est particulièrement utile pour démarrer un spectacle sans grands travaux de programmation. Connectez la sortie DMX de l’appareil maître avec l’entrée DMX du premier appareil esclave. Connectez ensuite la sortie DMX du premier appareil esclave à l’entrée esclave du deuxième appareil esclave, et ainsi de suite.

6 Connexions et éléments de commande

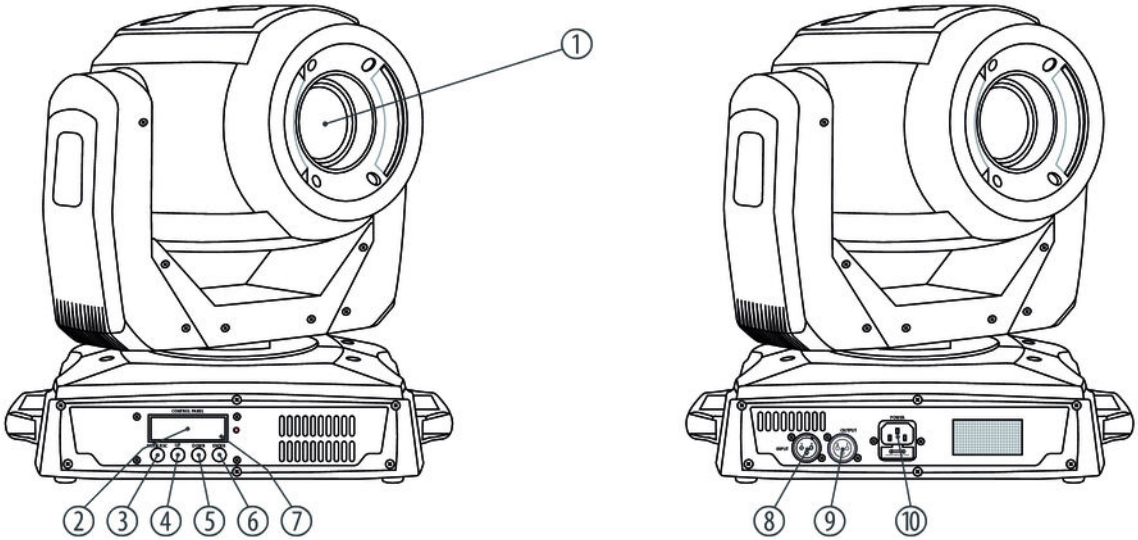

1	Orifice de sortie de lumière avec lentille de projection (mise au point manuelle).
2	Écran
3	Touche *[MODE/ESC]* Sert à activer le menu principal et le menu de configuration et à passer d'une option de menu à l'autre. Elle referme un sous-menu ouvert sans enregistrer les modifications.
4	Touche *[UP]* Incrémente la valeur affichée d'une unité.
5	Touche *[DOWN]* Décrémente la valeur affichée d'une unité.
6	Touche *[ENTER]* Pour sélectionner une option du mode de fonctionnement concerné ou confirmer la valeur réglée.
7	Indicateur DMX

8	INPUT Entrée DMX
9	OUTPUT Sortie DMX
10	POWER Connecteur d’alimentation CEI avec porte-fusible

7 Commande

7.1 Mise en marche de l’appareil

ATTENTION !

Risque de blessures lié aux mouvements de l’appareil

La tête de l’appareil peut exécuter des mouvements rapides (rotations, inclinaisons) et produire une lumière de forte luminosité. Ceci vaut également immédiatement après sa mise en marche, en service automatique ou télécommandé et lors de l’arrêt d’un contrôleur DMX raccordé. Les personnes qui se trouvent à proximité immédiate de l’appareil, risquent d’être blessées ou effrayées.

Assurez-vous avant la mise en marche et pendant le fonctionnement qu’aucune personne ne séjourne à proximité immédiate de l’appareil. L’appareil doit être mis en arrêt lorsque des travaux sont exécutés dans la zone de mouvements de l’appareil ou à proximité immédiate de ce dernier.

Branchez l'appareil sur le secteur pour le faire démarrer. Quelques secondes après, les ventilateurs se mettent à fonctionner, la tête se déplace vers les positions de départ de rotation (pan) et d'inclinaison (tilt). L'écran affiche, quelques secondes après, *« DMX Address: 001 »*. L'appareil est maintenant prêt à fonctionner.

7.2 Menu principal

Appuyez sur *[MODE/ESC]* pour activer le menu principal. Appuyez sur *[UP]* et *[DOWN]* pour sélectionner une option au menu principal et *[ENTER]* pour ouvrir l'option.

Utilisez *[UP]* et *[DOWN]* pour modifier la valeur affichée. Lorsque l'écran affiche la valeur souhaitée, appuyez sur *[ENTER]*. Pour revenir au menu principal sans opérer de modification, appuyez sur *[MODE/ESC]*.

Si vous n'appuyez sur aucune touche pendant environ trente secondes, l'écran s'éteint. Il suffit d'appuyer brièvement sur *[MODE/ESC]* pour le rallumer.

Tous les réglages entrepris auparavant sont enregistrés, même si l'appareil est coupé et débranché du réseau électrique. Utilisez la fonction *« Load set »* (☞ *« Chargement des valeurs par défaut » à la page 39*) pour redémarrer avec les valeurs par défaut.

Adresse DMX

Appuyez sur *[MODE/ESC]* à plusieurs reprises jusqu'à ce que l'écran affiche *« DMX Address »*. Appuyez sur *[ENTER]* pour sélectionner cette option de menu. Vous pouvez maintenant régler le numéro du premier canal DMX utilisé par l'appareil (adresse DMX). Sélectionnez une valeur entre 1 et 512 avec *[UP]* et *[DOWN]*.

Quand l'écran affiche la valeur souhaitée, appuyez sur *[ENTER]* pour confirmer le réglage et puis sur *[MODE/ESC]* pour passer à l'option suivante. Appuyez sur *[MODE/ESC]* pour quitter l'option de menu sans modification.

Assurez-vous que ce numéro est adapté à la configuration de votre contrôleur DMX. Le tableau suivant présente l'adresse DMX la plus élevée possible pour les différents modes DMX.

Mode	Adresse DMX la plus élevée possible
11 canaux	502
16 canaux	497

Mode de fonctionnement Auto-Show

Appuyez sur *[MODE/ESC]* à plusieurs reprises jusqu'à ce l'écran affiche *« Run »*. Appuyez sur *[ENTER]* pour ouvrir cette option de menu. Vous pouvez maintenant sélectionner une mode de fonctionnement avec *[UP]* et *[DOWN]*. Appuyez sur *[ENTER]* pour activer le fonctionnement dans le mode sélectionné.

Affichage du menu	Mode de fonctionnement
« Fast »	show automatique et rapide en mode autonome
« Slow »	show automatique et lent en mode autonome
« Sound »	show piloté par la musique en mode autonome
« Slave »	show préprogrammé en mode esclave

Inversion de pan

Appuyez sur *[MODE/ESC]* à plusieurs reprises jusqu'à ce que l'écran affiche *« Pan »*. Appuyez sur *[ENTER]* pour sélectionner cette option de menu. Vous pouvez maintenant sélectionner *« Reverse »* (sens de rotation inverse) ou *« Normal »* (sens de rotation normal) avec *[UP]* et *[DOWN]*.

Quand l'écran affiche la valeur souhaitée, appuyez sur *[ENTER]* pour confirmer le réglage et puis sur *[MODE/ESC]* pour passer à l'option suivante. Appuyez sur *[MODE/ESC]* pour quitter l'option de menu sans modification.

Inversion de tilt

Appuyez sur *[MODE/ESC]* à plusieurs reprises jusqu'à ce que l'écran affiche *« Tilt »*. Appuyez sur *[ENTER]* pour sélectionner cette option de menu. Vous pouvez maintenant sélectionner *« Reverse »* (sens d'inclinaison inverse) ou *« Normal »* (sens d'inclinaison normal) avec *[UP]* et *[DOWN]*.

Quand l'écran affiche la valeur souhaitée, appuyez sur *[ENTER]* pour confirmer le réglage et puis sur *[MODE/ESC]* pour passer à l'option suivante. Appuyez sur *[MODE/ESC]* pour quitter l'option de menu sans modification.

Temps d'éclairage de l'écran

Appuyez sur *[MODE/ESC]* à plusieurs reprises jusqu'à ce que l'écran affiche *« Display »*. Appuyez sur *[ENTER]* pour sélectionner cette option de menu. Vous pouvez maintenant sélectionner entre *« Bright »* (écran allumé en permanence) et *« 30 Close »* (désactivation de l'écran lorsqu'aucune touche n'est appuyée pendant 30 secondes) avec *[UP]* et *[DOWN]*.

Quand l'écran affiche la valeur souhaitée, appuyez sur *[ENTER]* pour confirmer le réglage et puis sur *[MODE/ESC]* pour passer à l'option suivante. Appuyez sur *[MODE/ESC]* pour quitter l'option de menu sans modification.

Plage Pan

Appuyez sur *[MODE/ESC]* à plusieurs reprises jusqu'à ce l'écran affiche *« Pan Angle »*. Appuyez sur *[ENTER]* pour ouvrir cette option de menu. Vous pouvez maintenant définir la plage PAN avec *[UP]* et *[DOWN]*. Choisissez *« 540 »* (plage Pan = 540°), *« 360 »* (plage Pan = 360°) ou *« 180 »* (plage Pan = 180°).

Quand l'écran affiche la valeur souhaitée, appuyez sur *[ENTER]* pour confirmer le réglage et puis sur *[MODE/ESC]* pour passer à l'option suivante. Appuyez sur *[MODE/ESC]* pour quitter l'option de menu sans modification.

Plage Tilt

Appuyez sur *[MODE/ESC]* à plusieurs reprises jusqu'à ce que l'écran affiche *« Tilt Angle »*. Appuyez sur *[ENTER]* pour sélectionner cette option de menu. Vous pouvez maintenant définir la plage Tilt avec *[UP]* et *[DOWN]*. Choisissez *« 270 »* (plage Tilt = 270°), *« 180 »* (plage Tilt = 180°) ou *« 90 »* (plage Tilt = 90°).

Quand l'écran affiche la valeur souhaitée, appuyez sur *[ENTER]* pour confirmer le réglage et puis sur *[MODE/ESC]* pour passer à l'option suivante. Appuyez sur *[MODE/ESC]* pour quitter l'option de menu sans modification.

Mode de fonctionnement DMX

Appuyez sur *[MODE/ESC]* à plusieurs reprises jusqu'à ce que l'écran affiche *« Channel »*. Appuyez sur *[ENTER]* pour sélectionner cette option de menu. Vous pouvez maintenant sélectionner l'un des modes de fonctionnement DMX suivants avec *[UP]* et *[DOWN]* : 11 canaux (affichage *« Basic) »* ou 16 canaux (affichage *« Advanced »*). Ce réglage n'est utile que lorsque l'appareil est commandé par le biais de DMX.

Quand l'écran affiche la valeur souhaitée, appuyez sur *[ENTER]* pour confirmer le réglage et puis sur *[MODE/ESC]* pour passer à l'option suivante. Appuyez sur *[MODE/ESC]* pour quitter l'option de menu sans modification.

Affichage de la température

Appuyez sur *[MODE/ESC]* à plusieurs reprises jusqu'à ce que l'écran affiche *« Temp. Display »*. Appuyez sur *[ENTER]* pour afficher la température actuelle de la LED.

Appuyez sur *[MODE/ESC]* pour quitter le menu.

System Reset

Appuyez sur *[MODE/ESC]* à plusieurs reprises jusqu'à ce que l'écran affiche *« Reset System »*. Appuyez sur *[ENTER]* pour sélectionner cette option de menu. Vous pouvez maintenant sélectionner l'une des options suivantes à l'aide des touches *[UP]* et *[DOWN]* : *« NO »* ou *« OK »*. Sélectionnez *« OK »* et appuyez sur *[ENTER]* pour remettre tous les axes mobiles, les roues de gobos et la roue de couleurs à leur position initiale.

Chargement des valeurs par défaut

Appuyez sur *[MODE/ESC]* à plusieurs reprises jusqu'à ce que l'écran affiche *« Load Set »*. Appuyez sur *[ENTER]* pour sélectionner cette option de menu. Vous pouvez maintenant sélectionner l'une des options suivantes à l'aide des touches *[UP]* et *[DOWN]* : *« NO »* ou *« OK »*. Sélectionnez *« OK »* et appuyez sur *[ENTER]* pour remettre tous les réglages aux valeurs d'usine.

7.3 Menu de configuration

Appuyez sur *[MODE/ESC]* pendant au moins cinq secondes pour activer le menu de configuration. Utilisez *[UP]* ou *[DOWN]* pour saisir le code de l'appareil `2323`. La touche *[UP]* change le chiffre là où le curseur se trouve et la touche *[DOWN]* déplace le curseur à l'emplacement suivant. Appuyez sur *[ENTER]* lorsque tous les chiffres sont saisis.

Appuyez deux fois sur *[MODE/ESC]* pour quitter le menu de configuration.

Tous les réglages entrepris auparavant sont enregistrés, même si l'appareil est coupé du secteur.

Rotation (ajustage)

Activez le menu de configuration. Appuyez sur *[MODE/ESC]* à plusieurs reprises jusqu'à ce que l'écran affiche *« Pan Init »*. Appuyez sur *[ENTER]* pour sélectionner cette option de menu. Ajustez la position initiale souhaitée à l'aide des touches *[UP]* et *[DOWN]*.

Quand l'écran affiche la valeur souhaitée, appuyez sur *[ENTER]* pour confirmer le réglage et puis sur *[MODE/ESC]* pour passer à l'option suivante. Appuyez sur *[MODE/ESC]* pour quitter l'option de menu sans modification.

Inclinaison (ajustage)

Activez le menu de configuration. Appuyez sur *[MODE/ESC]* à plusieurs reprises jusqu'à ce que l'écran affiche *« Tilt Init »*. Appuyez sur *[ENTER]* pour sélectionner cette option de menu. Ajustez la position initiale souhaitée à l'aide des touches *[UP]* et *[DOWN]*.

Quand l'écran affiche la valeur souhaitée, appuyez sur *[ENTER]* pour confirmer le réglage et puis sur *[MODE/ESC]* pour passer à l'option suivante. Appuyez sur *[MODE/ESC]* pour quitter l'option de menu sans modification.

Roue de couleurs (ajustage)

Activez le menu de configuration. Appuyez sur *[MODE/ESC]* à plusieurs reprises jusqu'à ce que l'écran affiche *« Color Init »*. Appuyez sur *[ENTER]* pour sélectionner cette option de menu. Ajustez la position initiale souhaitée à l'aide des touches *[UP]* et *[DOWN]*.

Quand l'écran affiche la valeur souhaitée, appuyez sur *[ENTER]* pour confirmer le réglage et puis sur *[MODE/ESC]* pour passer à l'option suivante. Appuyez sur *[MODE/ESC]* pour quitter l'option de menu sans modification.

Roue de gobos 1 (ajustage)

Activez le menu de configuration. Appuyez sur *[MODE/ESC]* à plusieurs reprises jusqu'à ce que l'écran affiche *« Gobo 1 Init »*. Appuyez sur *[ENTER]* pour sélectionner cette option de menu. Ajustez la position initiale souhaitée à l'aide des touches *[UP]* et *[DOWN]*.

Quand l'écran affiche la valeur souhaitée, appuyez sur *[ENTER]* pour confirmer le réglage et puis sur *[MODE/ESC]* pour passer à l'option suivante. Appuyez sur *[MODE/ESC]* pour quitter l'option de menu sans modification.

Rotation du gobo

Activez le menu de configuration. Appuyez sur *[MODE/ESC]* à plusieurs reprises jusqu'à ce que l'écran affiche *« Grota Init »*. Appuyez sur *[ENTER]* pour sélectionner cette option de menu. Ajustez la position de rotation souhaitée à l'aide des touches *[UP]* et *[DOWN]*.

Quand l'écran affiche la valeur souhaitée, appuyez sur *[ENTER]* pour confirmer le réglage et puis sur *[MODE/ESC]* pour passer à l'option suivante. Appuyez sur *[MODE/ESC]* pour quitter l'option de menu sans modification.

Roue de gobos 2 (ajustage)

Activez le menu de configuration. Appuyez sur *[MODE/ESC]* à plusieurs reprises jusqu'à ce que l'écran affiche *« Gobo 2 Init »*. Appuyez sur *[ENTER]* pour sélectionner cette option de menu. Ajustez la position initiale souhaitée à l'aide des touches *[UP]* et *[DOWN]*.

Quand l'écran affiche la valeur souhaitée, appuyez sur *[ENTER]* pour confirmer le réglage et puis sur *[MODE/ESC]* pour passer à l'option suivante. Appuyez sur *[MODE/ESC]* pour quitter l'option de menu sans modification.

Mise au point (ajustage)

Activez le menu de configuration. Appuyez sur *[MODE/ESC]* à plusieurs reprises jusqu'à ce que l'écran affiche *« Focus Init »*. Appuyez sur *[ENTER]* pour sélectionner cette option de menu. Ajustez la position initiale souhaitée à l'aide des touches *[UP]* et *[DOWN]*.

Quand l'écran affiche la valeur souhaitée, appuyez sur *[ENTER]* pour confirmer le réglage et puis sur *[MODE/ESC]* pour passer à l'option suivante. Appuyez sur *[MODE/ESC]* pour quitter l'option de menu sans modification.

Prisme (ajustage)

Activez le menu de configuration. Appuyez sur *[MODE/ESC]* à plusieurs reprises jusqu'à ce que l'écran affiche *« Prism Init »*. Ajustez la position initiale souhaitée à l'aide des touches *[UP]* et *[DOWN]*.

Quand l'écran affiche la valeur souhaitée, appuyez sur *[ENTER]* pour confirmer le réglage et puis sur *[MODE/ESC]* pour passer à l'option suivante. Appuyez sur *[MODE/ESC]* pour quitter l'option de menu sans modification.

Obturation (ajustage)

Activez le menu de configuration. Appuyez sur *[MODE/ESC]* à plusieurs reprises jusqu'à ce que l'écran affiche *« Iris Init »*. Appuyez sur *[ENTER]* pour sélectionner cette option de menu. Ajustez la position initiale souhaitée à l'aide des touches *[UP]* et *[DOWN]*.

Quand l'écran affiche la valeur souhaitée, appuyez sur *[ENTER]* pour confirmer le réglage et puis sur *[MODE/ESC]* pour passer à l'option suivante. Appuyez sur *[MODE/ESC]* pour quitter l'option de menu sans modification.

Luminosité (ajustage)

Activez le menu de configuration. Appuyez sur *[MODE/ESC]* à plusieurs reprises jusqu'à ce que l'écran affiche *« Lamp Init »*. Appuyez sur *[ENTER]* pour sélectionner cette option de menu. Ajustez la luminosité initiale souhaitée à l'aide des touches *[UP]* et *[DOWN]*.

Quand l'écran affiche la valeur souhaitée, appuyez sur *[ENTER]* pour confirmer le réglage et puis sur *[MODE/ESC]* pour passer à l'option suivante. Appuyez sur *[MODE/ESC]* pour quitter l'option de menu sans modification.

7.4 Gobos

Roue de gobos 1, gobos rotatifs

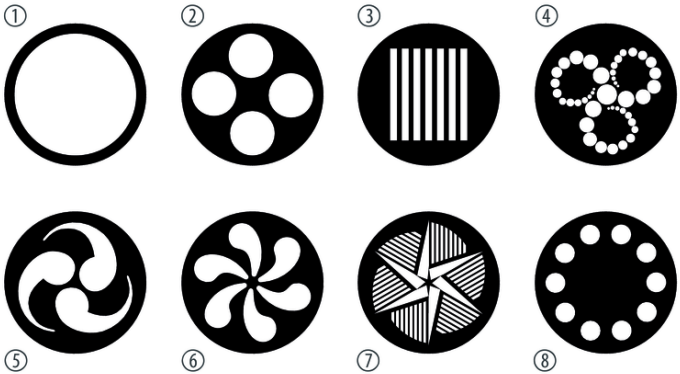

Roue de gobos 2, gobos rotatifs

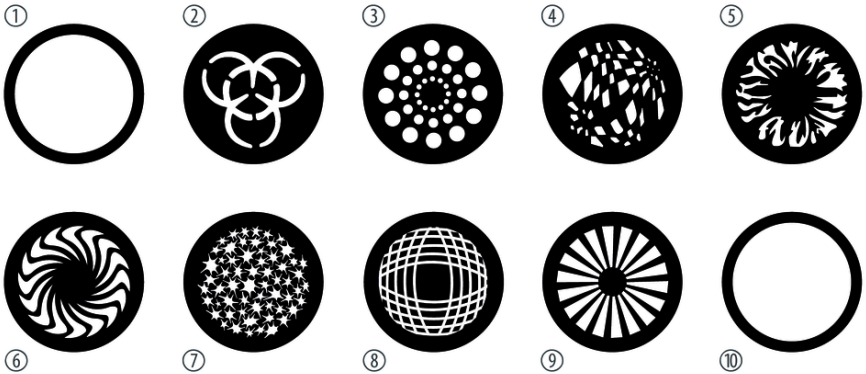

7.5 Vue d'ensemble du menu

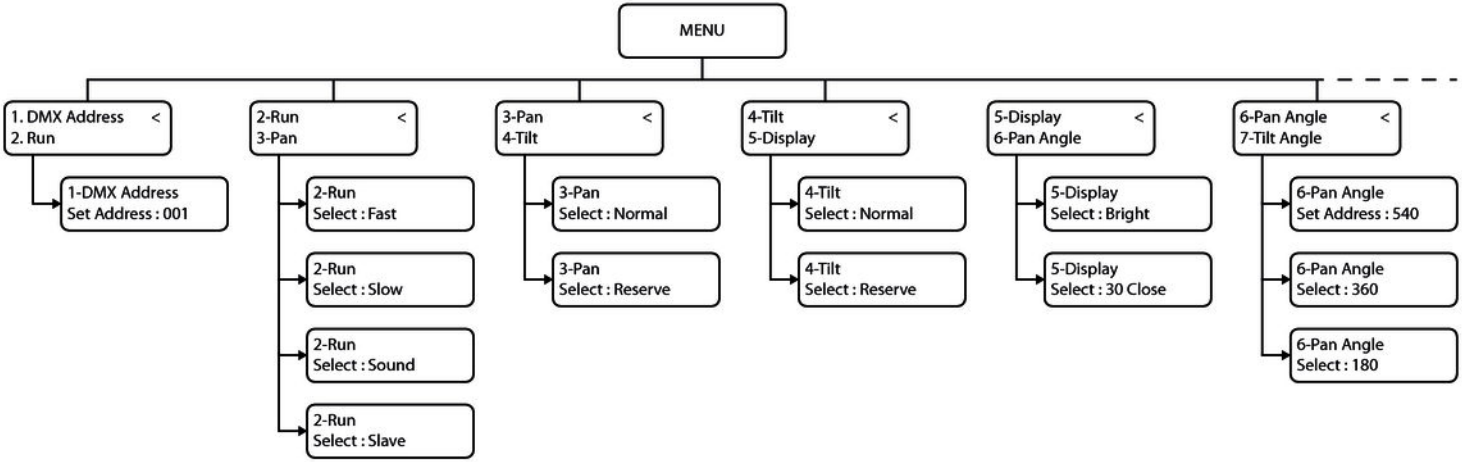

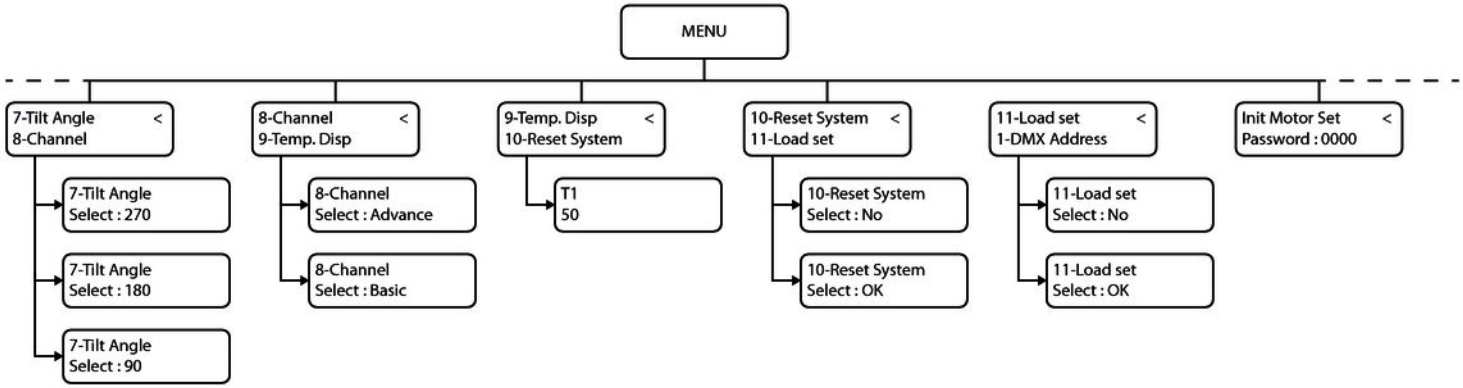
MENU
7-Tilt Angle <
8-Channel
7-Tilt Angle
Select : 270
7-Tilt Angle
Select : 180
7-Tilt Angle
Select : 90
8-Channel <
9-Temp. Disp
8-Channel
Select : Advance
8-Channel
Select : Basic
9-Temp. Disp <
10-Reset System
T1
50
10-Reset System <
11-Load set
10-Reset System
Select : No
10-Reset System
Select : OK
11-Load set <
1-DMX Address
11-Load set
Select : No
11-Load set
Select : OK
Init Motor Set <
Password : 0000

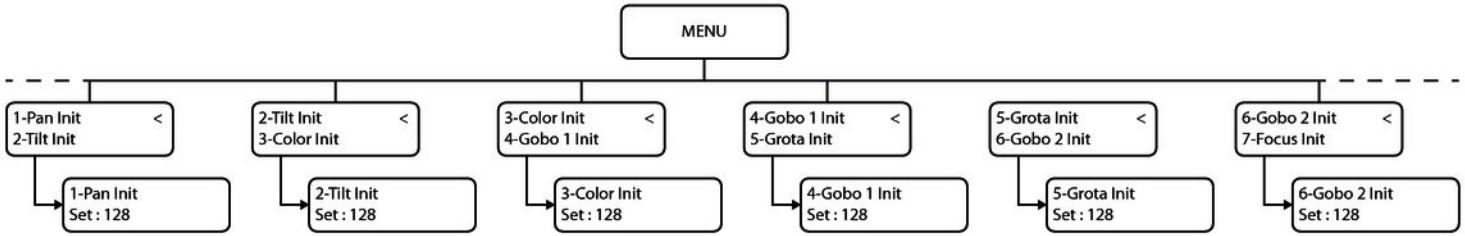
MENU
1-Pan Init
2-Tilt Init
<
1-Pan Init
Set : 128
2-Tilt Init
3-Color Init
<
2-Tilt Init
Set : 128
3-Color Init
4-Gobo 1 Init
<
3-Color Init
Set : 128
4-Gobo 1 Init
5-Grota Init
<
4-Gobo 1 Init
Set : 128
5-Grota Init
6-Gobo 2 Init
<
5-Grota Init
Set : 128
6-Gobo 2 Init
7-Focus Init
<
6-Gobo 2 Init
Set : 128

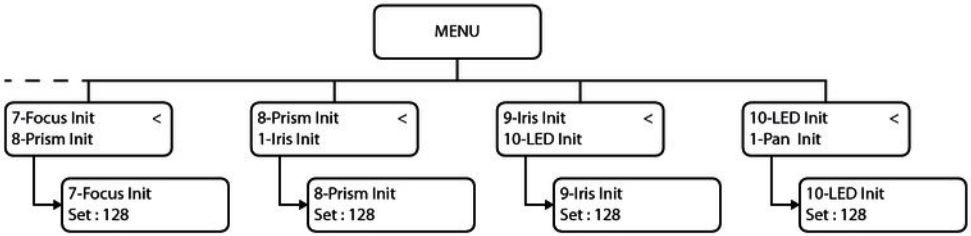
MENU
7-Focus Init <
8-Prism Init
7-Focus Init
Set : 128
8-Prism Init <
1-Iris Init
8-Prism Init
Set : 128
9-Iris Init <
10-LED Init
9-Iris Init
Set : 128
10-LED Init <
1-Pan Init
10-LED Init
Set : 128

7.6 Fonctions en mode DMX 11 canaux

Canal	Valeur	Fonction
1	0…255	Rotation (pan) (de 0° à la valeur maximale de la plage PAN : 180°, 270° ou 540°)
2	0…255	Inclinaison (tilt) (de 0° à la valeur maximale de la plage Tilt : 90°, 180° ou 270°)
3	Roue de couleurs	
	0…7	Blanc
	8…15	Bleu
	16…23	Jaune
	24…31	Rose vif
	32…39	Vert
	40…47	Rouge
	48…55	Bleu clair
	56…63	Rouge orange

Canal	Valeur	Fonction
	64…66	Blanc
	67…78	Transition progressive du blanc vers le bleu
	79…92	Transition progressive du bleu vers le jaune
	93…107	Transition progressive du jaune vers le rose vif
	108…120	Transition progressive du rose vif vers le vert
	121…136	Transition progressive du vert vers le rouge
	137…152	Transition progressive du rouge vers le bleu clair
	153…170	Transition progressive du bleu clair vers le rouge orange
	171…212	Rotation dans le sens des aiguilles d'une montre, vitesse croissante
	213…255	Rotation dans le sens contraire des aiguilles d'une montre, vitesse croissante
4	Obturateur	
	0…7	Obturé
	8…22	Ouvert

Canal	Valeur	Fonction
	23…85	Effet stroboscope, vitesse croissante
	86…100	Ouvert
	101…165	Effet stroboscope triple, vitesse croissante
	166…180	Ouvert
	181…245	Effet stroboscope irrégulier, vitesse croissante
	246…255	Ouvert
5	Gradateur	
	0…255	0…100 %
6	Roue de gobos 1, mobile	
	0…9	Ouvert
	10…19	Gobo 2
	20…29	Gobo 3
	30…39	Gobo 4

Canal	Valeur	Fonction
	40…49	Gobo 5
	50…59	Gobo 6
	60…69	Gobo 7
	70…79	Gobo 8
	80…99	Gobo 2 shake, vitesse croissante
	100…119	Gobo 3 shake, vitesse croissante
	120…139	Gobo 4 shake, vitesse croissante
	140…159	Gobo 5 shake, vitesse croissante
	160…179	Gobo 6 shake, vitesse croissante
	180…199	Gobo 7 shake, vitesse croissante
	200…219	Gobo 8 shake, vitesse croissante
	220…237	Rotation dans le sens des aiguilles d'une montre, vitesse croissante
	238…255	Rotation dans le sens contraire des aiguilles d'une montre, vitesse croissante

Canal	Valeur	Fonction
7	Rotation du gobo	
	0…10	Pas de rotation
	11…127	Position fixe de 0° à 360°
	128…191	Rotation dans le sens des aiguilles d'une montre, vitesse croissante
	192…255	Rotation dans le sens contraire des aiguilles d'une montre, vitesse croissante
8	Roue de gobos 2, statique	
	0…9	Ouvert
	10…19	Gobo 2
	20…29	Gobo 3
	39…39	Gobo 4
	40…49	Gobo 5
	50…59	Gobo 6
	60…69	Gobo 7

Canal	Valeur	Fonction
	70…79	Gobo 8
	80…89	Gobo 9
	90…91	Ouvert
	92…107	Gobo 2 shake, vitesse croissante
	108…123	Gobo 3 shake, vitesse croissante
	124…139	Gobo 4 shake, vitesse croissante
	140…155	Gobo 5 shake, vitesse croissante
	156…171	Gobo 6 shake, vitesse croissante
	172…187	Gobo 7 shake, vitesse croissante
	188…203	Gobo 8 shake, vitesse croissante
	204…219	Gobo 9 shake, vitesse croissante
	220…237	Rotation dans le sens des aiguilles d'une montre, vitesse croissante
	238…255	Rotation dans le sens contraire des aiguilles d'une montre, vitesse croissante

Canal	Valeur	Fonction
9	Mise au point	
	0…255	Mise au point
10	Obturation	
	0…63	Ouverture/fermeture manuelle de l'obturation de l'iris
	64…127	Effet de grossissement automatique, vitesse croissante
	128…191	Effet de grossissement lent, effet de réduction rapide
	192…255	Effet de grossissement rapide, effet de réduction lent
11	Prisme	
	0…7	Blanc
	8…15	Prisme statique
	16…127	Prisme en rotation dans le sens des aiguilles d'une montre
	128…239	Prisme en rotation dans le sens contraire des aiguilles d'une montre
	240…255	Prisme statique

7.7 Fonctions en mode DMX 16 canaux

Canal	Valeur	Fonction
1	0…255	Rotation (pan) (de 0° à la valeur maximale de la plage PAN : 180°, 270° ou 540°)
2	0…255	Inclinaison (tilt) (de 0° à la valeur maximale de la plage Tilt : 90°, 180° ou 270°)
3	0…255	Rotation (pan), résolution de 16 bits
4	0…255	Inclinaison (tilt), résolution de 16 bits
5	0…255	Vitesse de rotation (pan) et inclinaison (tilt), de rapide à lent
6	Roue de couleurs	
	0…7	Blanc
	8…15	Bleu
	16…23	Jaune
	24…31	Rose vif
	32…39	Vert

Canal	Valeur	Fonction
	40…47	Rouge
	48…55	Bleu clair
	56…63	Rouge orange
	64…66	Blanc
	67…78	Transition progressive du blanc vers le bleu
	79…92	Transition progressive du bleu vers le jaune
	93…107	Transition progressive du jaune vers le rose vif
	108…120	Transition progressive du rose vif vers le vert
	121…136	Transition progressive du vert vers le rouge
	137…152	Transition progressive du rouge vers le bleu clair
	153…170	Transition progressive du bleu clair vers le rouge orange
	171…212	Rotation dans le sens des aiguilles d'une montre, vitesse croissante
	213…255	Rotation dans le sens contraire des aiguilles d'une montre, vitesse croissante

Canal	Valeur	Fonction
7	Obturateur	
	0…7	Obturé
	8…22	Ouvert
	23…85	Effet stroboscope, vitesse croissante
	86…100	Ouvert
	101…165	Effet stroboscope triple, vitesse croissante
	166…180	Ouvert
	181…245	Effet stroboscope irrégulier, vitesse croissante
	246…255	Ouvert
8	Gradateur	
	0…255	0…100 %
9	Roue de gobos 1, mobile	
	0…9	Ouvert

Canal	Valeur	Fonction
	10…19	Gobo 2
	20…29	Gobo 3
	30…39	Gobo 4
	40…49	Gobo 5
	50…59	Gobo 6
	60…69	Gobo 7
	70…79	Gobo 8
	80…99	Gobo 2 shake, vitesse croissante
	100…119	Gobo 3 shake, vitesse croissante
	120…139	Gobo 4 shake, vitesse croissante
	140…159	Gobo 5 shake, vitesse croissante
	160…179	Gobo 6 shake, vitesse croissante
	180…199	Gobo 7 shake, vitesse croissante

Canal	Valeur	Fonction
	200…219	Gobo 8 shake, vitesse croissante
	220…237	Rotation dans le sens des aiguilles d'une montre, vitesse croissante
	238…255	Rotation dans le sens contraire des aiguilles d'une montre, vitesse croissante
10	Rotation du gobo	
	0…10	Pas de rotation
	11…127	Position fixe de 0° à 360°
	128…191	Rotation dans le sens des aiguilles d'une montre, vitesse croissante
	192…255	Rotation dans le sens contraire des aiguilles d'une montre, vitesse croissante
11	Roue de gobos 2, statique	
	0…9	Ouvert
	10…19	Gobo 2
	20…29	Gobo 3
	30…39	Gobo 4

Canal	Valeur	Fonction
	40…49	Gobo 5
	50…59	Gobo 6
	60…69	Gobo 7
	70…79	Gobo 8
	80…89	Gobo 9
	90…91	Ouvert
	92…107	Gobo 2 shake, vitesse croissante
	108…123	Gobo 3 shake, vitesse croissante
	124…139	Gobo 4 shake, vitesse croissante
	140…155	Gobo 5 shake, vitesse croissante
	156…171	Gobo 6 shake, vitesse croissante
	172…187	Gobo 7 shake, vitesse croissante
	188…203	Gobo 8 shake, vitesse croissante

Canal	Valeur	Fonction
	204…219	Gobo 9 shake, vitesse croissante
	220…237	Rotation dans le sens des aiguilles d'une montre, vitesse croissante
	238…255	Rotation dans le sens contraire des aiguilles d'une montre, vitesse croissante
12	Mise au point	
	0…255	Mise au point
13	Obturation	
	0…63	Ouverture/fermeture manuelle de l'obturation de l'iris
	64…127	Effet de grossissement automatique, vitesse croissante
	128…191	Effet de grossissement lent, effet de réduction rapide
	192…255	Effet de grossissement rapide, effet de réduction lent
14	Prisme	
	0…7	Blanc
	8…15	Prisme statique

Canal	Valeur	Fonction
	16…127	Prisme en rotation dans le sens des aiguilles d'une montre
	128…239	Prisme en rotation dans le sens contraire des aiguilles d'une montre
	240…255	Prisme statique
15	Fonctions qui dépendent du canal	
	0…9	Libre
	10…14	Obturation (black out) pendant la rotation et l'inclinaison
	15…19	Obturation (blackout) en cours de mouvement de la roue de couleurs
	20…24	Pas de désactivation (black out) en cours de mouvement de la roue de couleurs et pendant la rotation et l'inclinaison
	25…29	Obturation (blackout) en cours de mouvement des roues de gobos
	30…34	Pas de désactivation (black out) en cours de mouvement des roues de gobos et pendant la rotation et l'inclinaison
	35…39	Pas de désactivation (black out) en cours de mouvement de la roue de couleurs et des roues de gobos

Canal	Valeur	Fonction
	40…44	Pas de désactivation (black out) en cours de mouvement de la roue des couleurs, des roues de gobos et pendant la rotation et l'inclinaison
	45…49	Réinitialiser la rotation
	50…54	Réinitialiser l'inclinaison
	55…59	Réinitialiser la roue de couleurs
	60…64	Réinitialiser l'obturation
	65…69	Réinitialiser gobo 1
	70…74	Réinitialiser la rotation du gobo
	75…79	Réinitialiser gobo 2
	80…84	Réinitialiser le foyer
	85…89	Réinitialiser le prisme
	90…99	Réinitialiser les canaux
	100…129	Libre

Canal	Valeur	Fonction
	130…192	Séquence aléatoire de programmes
	193…255	Commande par la musique
16	Effets	
	0…9	Libre
	10…19	Effet 1
	…	
	240…249	Effet 24
	250…255	Effet 25

8 Données techniques

Nombre de canaux DMX	16, 11
LED	120 W
Alimentation en énergie	230 V ~ (AC), 50 Hz
Puissance consommée	200 W
Dimensions (L × P × H) lorsque le rayon de lumière est dirigé vers le haut	495 mm × 422 mm × 482 mm
Poids	20,5 kg

9 Câbles et connecteurs

Préambule

Ce chapitre vous aide à choisir les bons câbles et connecteurs et à raccorder votre précieux équipement de sorte qu'une expérience lumineuse parfaite soit garantie.

Veuillez suivre ces conseils, car il est préférable d'être prudent, particulièrement dans le domaine des sons et lumières. Même si une fiche va bien dans une prise, le résultat d'une mauvaise connexion peut être un contrôleur DMX détruit, un court-circuit ou « seulement » un spectacle lumière qui ne fonctionne pas.

Connexions DMX

Une prise XLR tripolaire sert de prise DMX, une fiche XLR tripolaire d'entrée DMX. Le dessin et le tableau ci-dessous montrent le brochage d'un couplage adapté.

1	Terre (blindage)
2	Signal inverse, (DMX–, point froid)
3	Signal (DMX+, point chaud)

10 Dépannage

REMARQUE !

Risque de perturbations durant la transmission des données

Afin de garantir un fonctionnement irréprochable, n’utilisez pas des câbles de microphone courants, mais des câbles DMX spéciaux.

Ne raccordez jamais l'entrée ou la sortie DMX à des périphériques audio tels que tables de mixage ou amplificateurs.

Nous mentionnons ci-après quelques problèmes susceptibles de se produire en fonctionnement. Vous trouverez sous ce point quelques propositions de dépannage simple :

Symptôme	Remède
L’appareil ne fonctionne pas, pas de lumière, pas de ventilateur	Vérifiez le branchement électrique et le disjoncteur principal.
Aucune réaction sur le contrôleur DMX	1. L'indicateur DMX doit être allumé. Si ce n’est pas le cas, vérifiez le bon raccordement des connexions et du câble DMX.
	2. Si l’indicateur DMX est allumé et qu’il n’y a pas de réaction, vérifiez les adressages et la polarité du DMX.
	3. Faites un essai avec un autre contrôleur DMX.
	4. Vérifiez si le câble DMX se trouve à proximité ou à côté de câbles à haute tension, ce qui pourrait induire des perturbations ou créer des dommages à un circuit d’interfaçage DMX.

Si vous ne réussissez pas à éliminer le dérangement avec les mesures proposées, veuillez contacter notre centre de service. Vous trouverez les coordonnées de contact sur le site *www.thomann.de*.

11 Nettoyage

Lentilles optiques

Nettoyez les lentilles optiques accessibles de l'extérieur afin d'optimiser la puissance lumineuse. La fréquence du nettoyage dépend de l'environnement de fonctionnement : les environnements humides, enfumés ou particulièrement sales peuvent causer des dépôts de poussières importants sur le système optique de l'appareil.

- Effectuez le nettoyage avec un chiffon doux et notre nettoyant pour luminaires et lentilles (n° art. 280122).
- Séchez toujours les pièces avec soin.

Grilles d'aération

Les grilles d'aération de l'appareil doivent être nettoyées regulièrement pour éliminer poussière et salissures. Avant le nettoyage, mettez l'appareil hors tension et débranchez les appareils électriques du secteur. Pour le nettoyage, utilisez un chiffon non pelucheux et humidifié d'eau. N'employez jamais d'alcool ou de solvant pour le nettoyage.

12 Protection de l’environnement

Recyclage des emballages

Pour les emballages, des matériaux écologiques ont été retenus qui peuvent être recyclés sous conditions normales. Assurez-vous d’une élimination correcte des enveloppes en matière plastique et des emballages.

Ne jetez pas tout simplement ces matériaux, mais faites en sorte qu’ils soient recyclés. Tenez compte des remarques et des symboles sur l’emballage.

Recyclage de votre ancien appareil

Ce produit relève de la directive européenne relative aux déchets d'équipements électriques et électroniques (DEEE) dans sa version en vigueur. Il ne faut pas éliminer votre ancien appareil avec les déchets domestiques.

Recyclez ce produit par l’intermédiaire d’une entreprise de recyclage agréée ou les services de recyclage communaux. Respectez la réglementation en vigueur dans votre pays. En cas de doute, contactez le service de recyclage de votre commune.

Musikhaus Thomann · Hans-Thomann-Straße 1 · 96138 Burgebrach · Germany · www.thomann.de