maintronic

AV30 Stereo Audio Endstufe
Power Amplifier

Kurzanleitung /quick guide

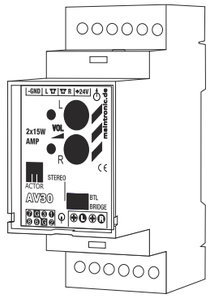

Art.Nr.: **15.110**

Dokumentennummer: AV30_B06_V05_DE_EN
Erstellungsdatum: 09 / 2014

Achtung!

- Bitte lesen Sie vor der Inbetriebnahme des Gerätes die Bedienungsanleitung sorgfältig durch.
- Installieren Sie das Gerät nur an Orten, an denen eine gute Belüftung gewährleistet, und es weder Feuchtigkeit noch zu hohen Temperaturen ausgesetzt ist.

Kontaktaufnahme mit maintronic

Unter www.maintronic.de finden Sie Downloads, Anleitungen, Onlinehilfen sowie Antworten zu häufig gestellten Fragen (FAQ) der Produkte. Setzen Sie sich mit uns in Verbindung wenn Probleme oder Fragen zu Ihrem Gerät auftauchen. Generieren Sie dazu bitte ein Supportticket in unserem Supportbereich.

Attention!

- Please read the users manual carefully before initial operation
- be sure to install the device only on places with a good ventilation and without humidity or high temperatures

Contact maintronic support

You can find downloads, manuals, onlinehelp and frequently asked questions (FAQ) on our Website www.maintronic.de. Please contact us if you have problems or questions to your product. Therefor generate a supportticket in our support area.

Konfiguration und Installation

Hardware

- 2 Kanal Audio Verstärker
- Eingänge symetrisch und unsymetrisch
- Umschaltbar Stereo / Bridged
- getrennter Lautstärkeregler pro Kanal
- High-Efficiency Green Design
- Hutschienenmontage
- Extrem leicht und kompakt
- Temperatur- und Überlastschutz

Anschlüsse oben (-X1)

schwarz > Masse / Audio (Ground)
weiß > + Lautsprecher links
gelb > + Lautsprecher rechts
rot > Spannung + 24V DC

Bedienfeld

(1) Lautstärkeregler links
(2) Lautstärkeregler rechts
(3) Bridge Mode Schalter (Signaleinspeisung Linker Kanal)
(4) Signal LED CH. links
(5) Signal LED CH. rechts

Anschlüsse unten

Links -X2:
unsymetrische Stereo Audio Eingänge
Pins (1,2,3) - Audio IN L +
Pins (6,7,8) - Audio IN R +
Pins (G) – Masse (L- / R-)

Rechts -X3:
symetrische Stereo Audio Eingänge
(1,2) Signal IN Ch. Links + / -
(3,4) Signal IN Ch. Rechts +/-
(G) -X2 für Masse (Shield)

Configuration and Installation

Hardware

- 2 channel audio amplifier
- symetrical and unsymetrical inputs
- switchable stereo / bridged
- separate volume control for each channel
- High-Efficiency Green Design
- 35mm top-hat rail installation
- extreme lightweight and compact
- temperature- and overload protection

Connections top (-X1)

black > audio/power ground
white > audio output left +
yellow > audio output right +
red > DC power + 24V DC

Control panel

(1) volume control left channel
(2) volume control right channel
(3) bridge mode switch (signal entry left channel)
(4) signal LED CH. left
(5) signal LED CH. right

Connections bottom

Links -X2:
unsymetrical stereo audio inputs
Pin (1,2,3) - audio IN L +
Pin (6,7,8) - audio IN R +
Pin (G) – ground (L- / R-)

Right -X3:
symetrical stereo audio inputs
(1,2) Signal IN Ch. left + / -
(3,4) Signal IN Ch. right +/-
(G) -X2 for Ground (Shield)

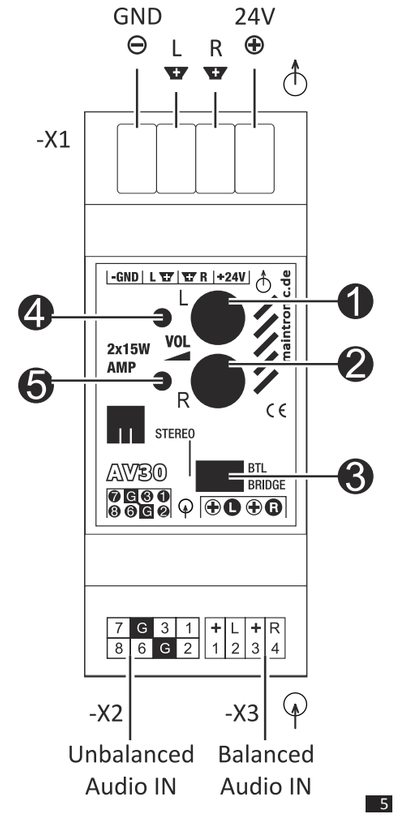

Anschließen

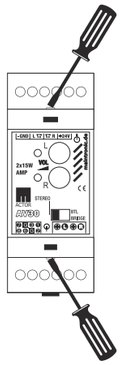

Um an die Anschlüsse zu gelangen wird die obere und untere Abdeckung entfernt. Mit einem Schraubendreher wie in der Abb. dargestellt in die dafür vorgesehenen Einkerbungen eindrücken und die Abdeckung nach oben abziehen.

Die Spannungsversorgung benötigt eine Gleichspannung mit 24 Volt. Die Masse wird an dem Pin (- GND) und der Plus an (+ 24V DC) angeschlossen.

An die Audio Ausgänge können Lautsprecher mit einer Impedanz von 4 Ohm oder 8 Ohm angeschlossen werden. Lautsprecher können sowohl stereo als auch bridged angeschlossen werden (siehe Anschlussbelegung Blockschaltplan). Für den Bridged Betrieb eines Lautsprechers dürfen nur Lautsprecher mit einer Impedanz von 8 Ohm verwendet werden und der Schalter (4) muss auf Bridge stehen.

Das Audio Eingangssignal kann sowohl symetrisch als auch unsymetrisch angeschlossen werden.
(-X2) für unsymetrische Summier/Misch- Eingänge und (-X3) für symetrischen Eingang (symetrischer Eingang geeignet für lange Leitungslängen bis zu 300m).

Beim AV30 ist ein 8 poliges Flachbandkabel für den symetrischen Eingang (-X2) im Lieferumfang enthalten.

Belegung Flachbandkabel mit IDC Kupplung:
Von links an der roten Markierung beginnend nach rechts:
8 – 7 – 6 – G – G – 3 – 2 – 1

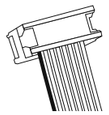

Connect

Open the covering on the top side and on the bottom of the housing for the connection. Push a screwdriver in the indentation like shown on the image and lift up the covering.
The power supply need a direct current voltage of 24 Volt. Connect the Ground to the Pin (-GND) and the positive pole to the Pin (+24V DC).

You can use loudspeakers with the impedance of 4 Ohms or 8 Ohms at the audio outputs. The loudspeakers can be operated in stereo and also bridged mode (look at the terminal assignment in the circuit layout). For operating the bridged mode it is required to use loudspeakers with an impedance of 8 Ohms and the switch (4) has to be allocated on bridge.

The audio input signal can connected symetrical or unsymetrical. Use (-X2) for unsymetrical operation and (-X3) for symetrical operation (symetrical input is appropriate for long cable distances up to 300m).

In the scope of delivery is a 8-pin flat ribbon cable included for symetrical stereo audio inputs (-X2).
Pin configuration for flat ribbon cable with IDC terminal:
Beginning left at the red mark to the right side:
8 – 7 – 6 – G – G – 3 – 2 – 1

Technische Daten / Specifications

Load Impedance	4 Ohms	8 Ohms
Max. Midband Power Output /24V	2 x 15W	2x 10 W
Rated Power Output THD < 0,1% 1KHz	12W	6W
Maximum Bridged Power Output THD = 1%		1x 30W
Input Impedance	22kOhm | balanced 47kOhm	
Power Bandwidth	42Hz...21KHz	
THD+N	0,05%	
SNR 1 kHz	92dB	
Voltage Gain, ref 1KHz	27dB	
Crosstalk Po=1W f=1kHz	-70dB	
LED	Anzeige Ausgangspegel / shows output level	
Schutzschaltungen / Protections	Übertemperaturschutz, Kurzschlussfest, Einschaltverzögerung / High temperature, Short-Circuit, Power Pop-Off, Turn-on Delay	
Leistungsaufnahme / Power Consumption	24VDC/33mA/ - 0W Output | max. 1,3A at 30W POWER Output	
Spannungsversorgung / Power Requirements	10...26V DC | Recommended 24V DC	
Gehäuse / housing	Hutschienenmontage / fastened to DIN (EN 60715) top-hat rail 90x73x35 mm 2 TE/DIN Units.	
Größe / size	ABS Selbstlöschend RAL 7035 / Self- extinguishing Blend PC/ABS	
Schutzart / protection class	IP40 > DIN EN 60529	
Gewicht / weight	ca. 90g	
Umgebungstemperatur / ambient temperature	-20C° ... +40°C	

Blockschaltplan / Block diagram

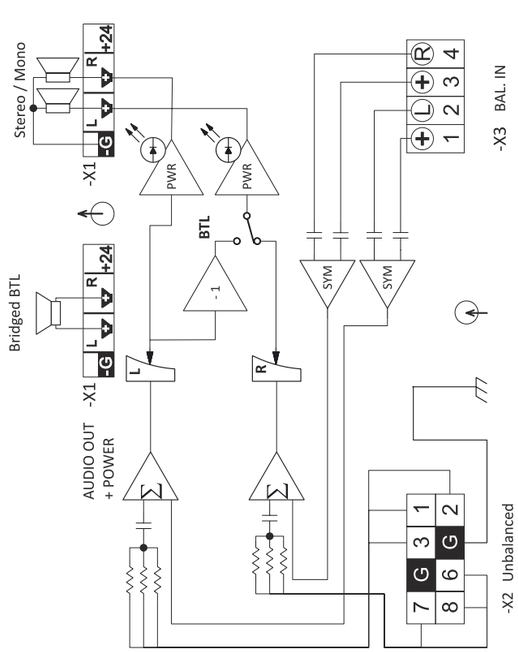

Signalverteilung / Signal distribution

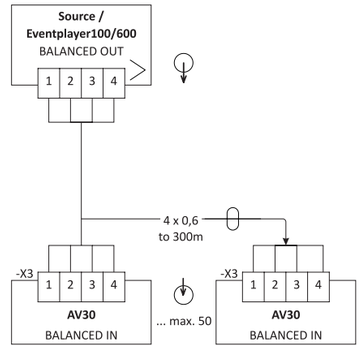

© 2014 - **maintronic® GmbH behält sich das Recht vor, tech**nische Änderungen und Produktverbesserungen jederzeit ohne vorherige Ankündigung vorzunehmen. Irrtum und Druckfehler vorbehalten.
www.maintronic.de | Support: support@maintronic.de

© 2014 - maintronic® GmbH reserve the right to make technical changes and product improvement without prior notice. Mistakes and typing errors reserved. All rights reserved.
www.maintronic.de | Support: support@maintronic.de